Machine Translated by Google

stores vénitiens

volets roulants

Ombrage oblique

store

Auvent de véranda

Protection contre les insectes

stores plissés

Instructions de montage et d'utilisation

Store banne à cassette Jubilo

À conserver pour une utilisation ultérieure !

Machine Translated by Google

Table des matières

1 Informations générales

1.1 Consignes de sécurité 4
1.2 Sécurité au travail 1.3 5
Utilisation 1.4 6
Informations spécifiques au produit 8

2 Installation et montage

2.1 Contenu de la 10
livraison 2.2 Aides à 11
l'installation 2.3 Préparation de 11
l'installation 2.4 Situation d'installation 12
2.5 Contrôle fonctionnel 19

3 Après l'assemblage

3.1 Recommandation d'utilisation 19
3.2 Instructions d'utilisation 3.3 Utilisation 20
du store 3.4 Sécurité (conformité 21
CE) 3.5 Remise 23
24

4 Entretien et soins

4.1 Nettoyage et entretien 4.2 24
Pièces de rechange / réparation 25
4.3 Démontage / élimination 4.4 26
Dépannage 26

5 Remise

5.1 Déclaration de conformité 5.2 28
Déclaration de performance 29
5.3 Protocole de remise 30

Machine Translated by Google

Cher client,

Cher client,

Félicitations pour l'achat d'un produit Reflexa.

Nous vous remercions de votre confiance et vous garantissons un produit de haute qualité « Made in Germany » dont vous profiterez.

Pour plus d'informations sur notre gamme de produits, veuillez contacter votre Chez les revendeurs spécialisés ou sur www.reflexa.de.

REFLEXA-Werke Albrecht GmbH

Silbermannstraße 29
89364 Rettenbach

La notice doit être conservée par le client et doit être transmise au nouveau propriétaire en cas de cession à un tiers.

Machine Translated by Google

1 Informations générales

1.1 Consignes de sécurité

Veuillez toujours respecter les consignes de sécurité figurant dans cette notice de montage et d'utilisation. Elles sont signalées par un symbole et un avertissement.

Le non-respect des instructions peut entraîner des dommages matériels et/ou des blessures corporelles lors de l'utilisation du produit.

Danger!
Ce triangle de signalisation indique les dangers pour les personnes ou l'environnement.
Produit marqué.

Danger!
Ce triangle d'avertissement indique un risque de choc électrique pouvant entraîner la mort ou des blessures graves.

Conseil!
Ce symbole indique des conseils d'experts sur l'installation, l'entretien et la maintenance du produit.

Lecture des instructions de montage et d'utilisation
Veuillez vous familiariser avec le contenu des instructions de montage avant d'installer les produits. Le non-respect des instructions de montage ou une installation incorrecte des produits annulera toute garantie et tout droit de rétractation.
Réclamations au titre de la garantie.

Reflexa n'assume aucune responsabilité pour les dommages indirects !

Machine Translated by Google

Groupe cible

Les instructions de montage sont destinées aux personnes qualifiées qui possèdent des connaissances approfondies dans les domaines suivants :

» Règlements relatifs à la santé et à la sécurité au travail, à la sécurité opérationnelle et à la prévention des accidents

» Manipulation d'échelles et d'échafaudages

» Manutention et transport de composants longs et lourds

» Manutention d'outils et de machines

» Évaluation de la structure du bâtiment et sélection des matériaux de fixation appropriés

» Mise en service et exploitation du produit

Si l'une de ces qualifications n'est pas disponible, il faut faire appel à une entreprise d'installation professionnelle.

1.2 Sécurité de l'emploi

transport

Les charges par essieu et le poids total autorisé du moyen de transport ne doivent pas être dépassés. La maniabilité du véhicule peut varier en fonction du chargement. Les marchandises à transporter doivent être correctement et solidement arrimées. L'emballage doit être protégé de l'humidité. Un emballage ramolli peut se détacher et provoquer des accidents. Les emballages ouverts pour le contrôle des marchandises à la réception doivent être refermés correctement pour la suite du transport. Après le déchargement, les produits volumineux doivent être transportés correctement jusqu'au lieu de chargement afin d'éviter toute rotation dans des espaces restreints. Les instructions figurant sur l'emballage concernant leur position ou leur côté doivent être respectées.

Sécurité de l'emploi

Stockez les marchandises et les outils sur le chantier sans obstacle et fixez les objets pointus et trop longs avec des symboles d'avertissement ou des barrières pour éviter les blessures. Protégez les matériaux des dommages, des intempéries et de la contamination. Assurez des voies de transport sûres, un stockage intermédiaire sécurisé et une manutention professionnelle en hauteur.

Après le montage, nettoyez le chantier, retirez l'emballage et éliminez-le conformément à la réglementation locale.

Machine Translated by Google

Aides à l'escalade / protection contre les chutes

Lorsque vous travaillez à des hauteurs élevées, il existe un risque de chute.

Ne pas s'appuyer ni fixer d'aides à l'ascension aux produits. Placer les échafaudages ou les échelles sur une surface solide, à la distance requise du site d'installation. Vérifier la stabilité et, si nécessaire, prendre les mesures suivantes : couvrir la surface avec des planches, fixer les stabilisateurs, les ancrer à la structure et porter des ceintures de sécurité si nécessaire. Installer les dispositifs de protection antichute nécessaires et utiliser uniquement des points d'accès d'échafaudage sûrs. Effectuer un contrôle de sécurité sur les échafaudages fournis par le client. Utiliser uniquement des aides à l'ascension ayant une capacité de charge suffisamment élevée, pouvant également supporter des charges de marchandises et de personnel pour le stockage et le montage temporaires de matériel.

1.3 Utilisation

Utilisation prévue

Les produits décrits dans ce manuel ne doivent être utilisés que pour leur usage initial. Toute modification, telle que l'ajout d'accessoires ou de modifications non prévues par le fabricant, ne peut être effectuée qu'avec l'accord écrit de Reflexa. Toute charge supplémentaire sur nos produits due à des objets suspendus ou des haubans peut entraîner des dommages et est donc interdite.

Raccordement électrique pour produits à entraînement électrique

Attention : risque de choc électrique en cas d'installation incorrecte !

L'installation électrique permanente doit être réalisée par un électricien qualifié conformément à la norme VDE 100. Les instructions d'installation jointes pour les appareils électriques fournis doivent être respectées.

Le produit ne peut être raccordé que si les informations figurant sur la plaque signalétique correspondent à la source d'alimentation. Les instructions d'installation des composants électriques fournis doivent être respectées. Le raccordement du moteur doit être effectué par un personnel agréé, conformément aux instructions de raccordement fournies. Le réglage du moteur s'effectue conformément aux instructions de réglage fournies.

Machine Translated by Google

essai

Lors de la première sortie en voiture, personne n'est autorisé à se trouver dans ou sous la zone de conduite.

Les fixations doivent être inspectées visuellement après la première utilisation. N'utilisez jamais de commandes automatiques ou d'interrupteurs pour des essais si le produit n'est pas dans le champ de vision de l'opérateur (risque de démarrage involontaire). Il est recommandé d'utiliser un câble de test pour le raccordement du moteur. Les instructions de montage et de réglage fournies par le fabricant du moteur, de l'interrupteur et de la commande doivent être respectées.

Fonctionnement incontrôlé

Ne laissez pas les enfants jouer avec les commandes !

Lors d'une intervention dans la zone de déplacement du produit, le système de commande automatique doit être désactivé. Il existe un risque d'écrasement et de chute. De plus, il faut s'assurer que le système ne puisse pas être actionné manuellement par inadvertance. Pour ce faire, l'alimentation électrique doit être coupée, par exemple en coupant le fusible ou en débranchant le connecteur du moteur. De même, si le système est actionné manuellement, la manivelle de commande doit être retirée et rangée en lieu sûr. Si le système est utilisé par plusieurs utilisateurs, un dispositif de verrouillage prioritaire (coupure de courant contrôlée de l'extérieur) doit être installé pour empêcher toute actionnement.

Zones d'écrasement et de cisaillement

Une utilisation et une installation incorrectes peuvent entraîner des points d'écrasement et de cisaillement sur le produit. Des vêtements ou des parties du corps pourraient alors être happés ou écrasés par le système ! Le bouton-poussoir doit être installé à portée de vue du système, mais loin des pièces mobiles, de préférence à une hauteur de 1,3 m (respecter la réglementation nationale relative aux personnes handicapées).

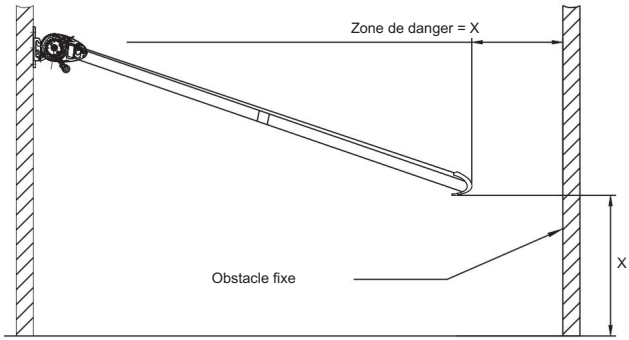

Figure 1 : Esquisse de la distance par rapport à un obstacle fixe

Machine Translated by Google

Notes sur la remise

Toutes les instructions d'utilisation, ainsi que les instructions de montage et de réglage des fabricants de moteurs, d'interrupteurs et de systèmes de commande, doivent être fournies à l'utilisateur, accompagnées d'une notice d'instructions. L'utilisateur doit être pleinement informé des consignes de sécurité et d'utilisation du produit. Le non-respect de ces instructions ou une utilisation incorrecte peut entraîner des dommages au produit et des accidents/blessures corporelles.

La notice doit être conservée par le client et doit être transmise au nouveau propriétaire en cas de cession à un tiers.

Après avoir examiné les conditions locales et terminé l'installation, l'installateur doit déclarer à l'utilisateur que la classe de résistance au vent spécifiée par le fabricant a été atteinte à l'état installé. Dans le cas contraire, l'installateur doit documenter la classe de résistance au vent effectivement atteinte. Les systèmes de contrôle automatique doivent être réglés sur cette valeur.
Le client confirme par écrit à l'installateur la bonne exécution du produit, le montage et la réunion de réception avec les consignes de sécurité.

1.4 Informations spécifiques au produit

Limites de vent

Informations sur les classes de vent et les forces d'extraction des ancres

Classe de vent 0 :

La classe de vent 0 (selon DIN EN 13561) correspond soit à une performance non requise ou non mesurée, soit à un produit qui ne répond pas aux exigences de la classe 1.

» Le store ne doit pas être utilisé par vent modéré (force du vent 4).

Classe de vent 1 :

Le store peut rester déployé jusqu'à une force de vent maximale de 4.

» Définition de Beaufort : Brise modérée, vent modéré.

» Le vent déplace les brindilles et les branches fines, soulève la poussière et les feuilles de papier.

» Vitesse : 20–27 km/h = 5,5–7,4 m/s

Machine Translated by Google

Classe de vent 2 :

Le store peut rester déployé jusqu'à une force de vent maximale de 5.

» Définition de Beaufort : Brise fraîche, vent frais.

» Les petits arbres à feuilles caduques commencent à se balancer, les crêtes d'écume sur les lacs.

» Vitesse : 29–38 km/h = 8,1–10,5 m/s

Classe de vent 3 :

Le store peut rester déployé jusqu'à une force de vent maximale de 6.

» Définition de Beaufort : Vent fort.

» Les branches fortes se balancent, les parapluies sont difficiles à tenir,
Les lignes télégraphiques sifflent dans le vent.

» Vitesse : 39–49 km/h = 10,8–13,6 m/s

Note importante sur la classe de vent 3

Les principaux fabricants de stores, dont Reflexa, ont décidé, après mûre réflexion, de ne pas prendre en compte la classe de vent 3 requise.

Raison:

Bien que les stores de Reflexa atteignent cette classe, nous, en tant que fabricant responsable de protection solaire technique, sommes tenus de ne pas cacher d'informations importantes.

Nous soulignons donc ce qui suit :

Il y aura certainement de nombreux fabricants sur le marché européen qui feront de la publicité avec la classe de vent 3. Cependant, nous pensons que la classe de vent 3 (force du vent 6) ne doit pas être utilisée à mauvais escient comme outil de marketing, car elle implique des forces exorbitantes qui présentent des risques importants pour les personnes et des dommages aux biens ne peuvent être exclus.

Machine Translated by Google

2 Installation et montage

2.1 Étendue de la livraison

Image : Jubilo

Contenu de la livraison :

» 1 x Type de store : Jubilo » 2
x Supports universels (convient pour montage mural ou au plafond) » 2 x Plaque de
montage – WK (disponible en option) » 1 x Notice
d'installation et d'utilisation » 1 x Protocole de
remise » 1 x Notice de
raccordement et de réglage du moteur (uniquement pour entraînement par
moteur) » 1 x Manivelle (uniquement pour manivelle manuelle)

Le matériel de montage n'est pas inclus dans la livraison.
Voir également le chapitre 3.4 « Sécurité ».

Machine Translated by Google

2.2 Aides au montage

Outils nécessaires :

» Niveau à bulle
» Balance à tuyau
» Ligne directrice
» Perceuse et forets
(à choisir en fonction de la surface de montage et du matériau de fixation)
» Mètre ruban
» Marteau à face souple
» Clé plate/à œil SW 13/17 et selon le matériau de fixation
» Clé dynamométrique
(selon le matériau de fixation)
» Clés Allen 5 mm, 6 mm, 8 mm,
» Tournevis cruciforme PH
Taille 2
» Câble de test ou kit de réglage
(pour la mise en service)

2.3 Préparation de l'assemblage

Supports de montage
Avant de commencer l'installation, vérifiez si les supports de montage fournis sont de type et la quantité correspondent à la commande et si les informations fournies sur la surface de montage lors de la commande correspondent à la surface de montage réellement trouvée.

Si des écarts susceptibles d'affecter la sécurité sont détectés porter atteinte à la sécurité de l'appareil, l'installation ne doit pas être effectuée.
Si une classe de vent plus élevée doit être atteinte, les mesures décrites sous « 3.3 Sécurité » doivent être respectées.
Les classes de vent supérieures dépendent de la surface de montage et des matériaux de fixation utilisés.
Les forces d'arrachement correspondantes des éléments de fixation doivent être respectées.
Vous les trouverez sur la confirmation de commande Reflexa.
De plus, ces forces d’arrachement peuvent être déterminées à l’aide du programme de calcul Reflexa « REFCONN ».

Machine Translated by Google

2.4 Situation d'assemblage

Marquage et fixation des supports muraux Le store Jubilo
est généralement fixé au mur ou au plafond à l'aide de deux supports (plaque de console WK selon la classe de vent, voir le mode d'emploi 3.3 Sécurité (conformité CE). La position des supports muraux et des trous de montage (3 par support) doit être marquée ou reportée sur la surface de montage à l'aide d'un niveau à bulle.

Les trous de perçage de la console de 70 mm de large sont centrés.

La plage de coulissement variable résulte des pattes de suspension et des largeurs de la console.

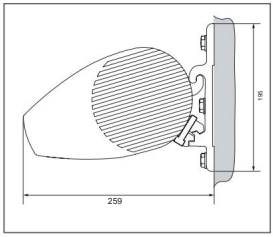

Jubilo (montage mural)

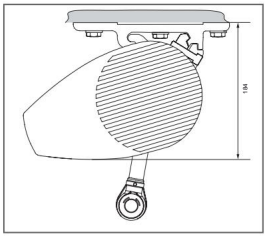

Jubilo
(Support de plafond
avec manivelle)

Les deux supports et les capuchons de protection doivent être fixés au mur ou au plafond à l'aide des fixations appropriées. Veuillez respecter les forces d'arrachement des ancrages indiquées (voir confirmation de commande Reflexa).
Les supports doivent être alignés exactement d'aplomb et de niveau sur le mur ou le plafond.

Entrée de câble (uniquement avec entraînement par moteur)

Le câble d'alimentation doit être posé avec le moteur conformément aux réglementations VDE.

Il faut veiller à ce qu'aucune eau ne puisse pénétrer dans la tête du moteur par le câble.

Machine Translated by Google

Desserrez ou fixez le capuchon latéral (si nécessaire)
Retrait du capot latéral du caisson. Pour régler l'inclinaison et remplacer ultérieurement la toile et le moteur, il peut être nécessaire de retirer les capots latéraux. À l'intérieur du profilé de descente, une vis autotaraudeuse de chaque côté maintient le capot en place.

Dévissez-les à l'aide d'un tournevis cruciforme (taille PH 2).

Le capuchon est maintenant tiré dans le sens de la rupture et retiré latéralement.
Espace libre latéral requis (environ 20 mm par côté). Ce store convient donc à une installation en niche.

Le capuchon latéral est fixé dans l'ordre inverse.

Figure 2 : Desserrage de la vis (image similaire)

Figure 3 : Retrait du capuchon (image similaire)

Machine Translated by Google

Accrochez le store aux supports et fixez-le. Desserrez les
cales de fixation. Pour ce faire, dévissez les vis à tête cylindrique des deux tiers à l'aide de la clé Allen.

Pour le montage mural :
Soulevez le store derrière les crochets supérieurs des supports, puis appuyez le store sur les supports et laissez-le glisser sur les languettes inférieures.

Lors du montage au
plafond : Lors du montage au plafond, le caisson du store doit être maintenu en place jusqu'à ce que les blocs de verrouillage à gauche et à droite soient serrés.

À l'aide de la clé Allen, serrez les blocs de verrouillage avec les vis de culasse dans le sens des aiguilles d'une montre.

Ajuster l'inclinaison de l'auvent
Pour régler l'angle d'inclinaison du store, les capuchons en plastique des deux côtés du store doivent être retirés.

Réglage de l'angle d'inclinaison
Régler l'angle d'inclinaison

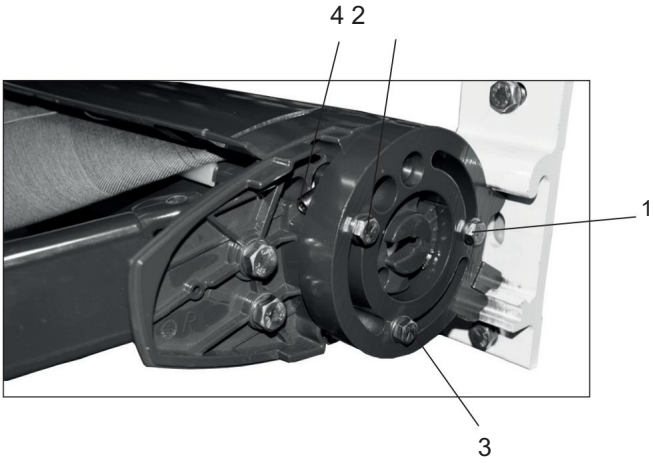

Machine Translated by Google

1. Déployez l'auvent

2. Soulager l'avant du store

3. Desserrez légèrement les vis 1, 2 et 3 (clé SW13)

4. Réglez l'angle du store en tournant la vis à six pans creux M8 (4). Ce réglage doit être effectué des deux côtés du store. Vérifiez ensuite que le profil de descente est bien de niveau à l'aide d'un niveau à bulle. Resserrez ensuite les vis 1, 2 et 3.

Attention : risque de casse !
Lors du réglage de l'inclinaison, il est impératif de ne pas laisser tomber le rail de descente tant que les vis de serrage ne sont pas serrées. Dans le cas contraire, des forces s'exerceraient sur la pièce moulée, ce qui pourrait entraîner la rupture de l'assemblage.

Installation des embouts :
Les nouveaux embouts sont fixés sur les côtés. Une vis (4) est prévue à cet effet à l'intérieur de chaque embout. Cette vis permet de les maintenir en place.

Revissez maintenant la vis à tôle à l'intérieur du profil de patte de fixation.

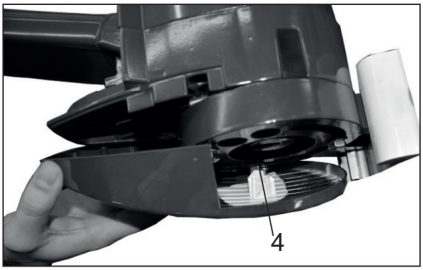

Appuyez le capuchon d'extrémité sur la coque de palier latérale de manière à ce que la vis dépasse dans le trou oblong.

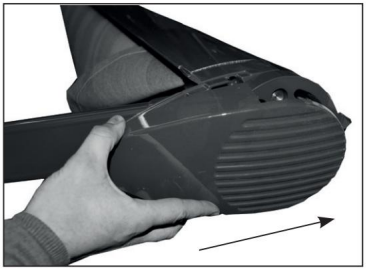

Faites glisser le capuchon vers l'arrière jusqu'à ce qu'il se verrouille. Si le verrouillage est trop lâche, resserrez la vis 4.

Machine Translated by Google

Pour obtenir l'angle d'inclinaison, il peut être nécessaire de modifier les cames de suspension dans l'encoche correspondante.

Montage mural

Suspendu dans le trou 1

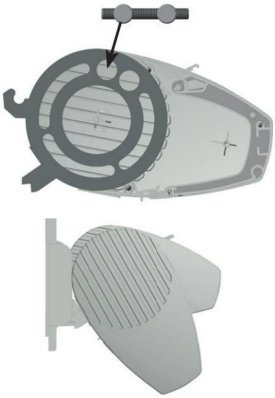

Fonctionnement du moteur 5° -55°

Fonctionnement manuel 5° -55°

Suspendu dans le trou 2

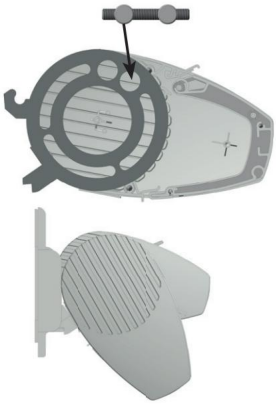

Fonctionnement du moteur 20° -80°

Fonctionnement manuel 20° -55°

Montage au plafond

Suspendu dans le trou 1

Opération de montage 5-55°

Suspendu dans le trou 2

Opération de montage 20°-80°

Machine Translated by Google

Remarque :

Il est possible de passer d'un montage mural à un montage au plafond ou d'un montage plafond à un montage mural. Pour cela, il faut commander les anneaux de fixation nécessaires (2 par store) dans la section accessoires (non inclus).

Anneau de fixation murale : TN 41355480
Anneau de montage de pont : TN 41355490

Les travaux suivants doivent toujours être effectués des deux côtés du store.

Remplacement du lecteur

En cas de panne du disque dur, nous vous recommandons de démonter le système et de l'envoyer au fabricant pour réparation. Le système doit être soigneusement emballé.

Échange d'armes

Les composants à ressort et marqués du store présentent un risque élevé de blessure. Ce dispositif de sécurité ne peut être retiré qu'après l'installation complète.

Lors du remplacement des bras, les points suivants doivent être respectés :

Deux personnes requises !

» Déployez le store.

» Marquez la position du support du profilé de chute dans le profilé de chute.

» Une personne tient le profil de décrochage à l'endroit où le bras défectueux doit être l'échange est.

» Détachez le support du profilé avant (Fig. 6). Une personne tient le bras et Profil de décrochage lors du décrochage pour éviter les chutes.

» Retirez le capuchon latéral comme décrit dans 2.4.

» Desserrez les deux vis à clé (Fig. 5) avec une clé SW17, Maintenez fermement le bras par l'intérieur. Une fois les deux vis retirées, vous pouvez mettre de côté le bras défectueux. Attention ! Pièces sous tension.

» Réinsérez le nouveau bras dans l’ordre inverse.

» Serrez complètement la vis inférieure SW17.

» La vis supérieure n'est pas complètement serrée et sert à régler la hauteur du bras lorsqu'il est fermé, marquée d'un capuchon en plastique rouge (Fig. 5).

Machine Translated by Google

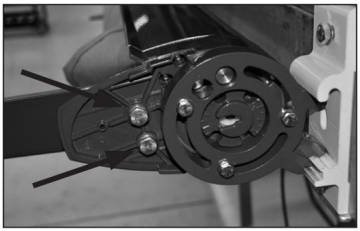

Figure 5 : Vis du support de bras

Figure 6 : Support de profilé de chute sur le profilé de chute

Remplacement du tissu

Lors du remplacement du tissu, le système doit être démonté et renvoyé au fabricant. Il doit être soigneusement emballé à cet effet.

Machine Translated by Google

2.5 Contrôle fonctionnel

Avec un contrôle fonctionnel professionnel, vous pouvez terminer votre installation et garantir que le client puisse profiter longtemps des produits que vous installez aura de la joie.

» Vérifiez que le store est bien fixé dans les supports et que toutes les vis des supports ont été suffisamment serrées.

» Vérifiez que l'élément ne présente pas de bruits de fonctionnement.

La notice doit être conservée par le client et transmise au nouveau propriétaire en cas de vente du produit.

Après avoir examiné les conditions locales et terminé l'installation, l'installateur informera l'utilisateur si la classe de résistance au vent spécifiée par le fabricant a été atteinte lors de l'installation. Dans le cas contraire, l'installateur devra documenter la classe de résistance au vent effectivement atteinte. Les systèmes de contrôle automatique doivent être réglés sur cette valeur.

3 Après l'assemblage

3.1 Recommandation d'utilisation

Avec le Jubilo, vous obtenez la plus grande sécurité possible qu'un store à bras articulés puisse offrir en termes de protection contre le vent et la pluie.
Lors de l'utilisation du store Jubilo, les points suivants doivent être respectés pour éviter les accidents et les dommages inutiles :

» Aucune personne ni aucun objet ne doit se trouver dans la zone d'extension/rétraction du store. Il y a des obstacles.

» Le store ne peut être utilisé que dans le champ de vision de l'opérateur.

» Pour éviter tout dommage, le store ne doit pas être utilisé en cas de gel, de neige et La glace n'est pas servie.

» Aucune charge supplémentaire ne peut être attachée au store (par exemple des vêtements, des pots de fleurs, etc.)

» Si possible, n'utilisez le store que dans un endroit sec et propre. condition (enlever les feuilles etc. au préalable).

» Les toiles de store humides ou mouillées doivent être apportées au Le séchage peut être entièrement prolongé.

Machine Translated by Google

3.2 Instructions sur son fonctionnement

Le revendeur spécialisé et/ou l'entreprise d'installation exécutante doivent disposer du document ci-joint
Le protocole de remise doit être complété par l'installateur exécutant ainsi que être contresigné par le consommateur final.
Le protocole de remise doit être conservé par le revendeur spécialisé et
En cas de dommage, le fabricant doit être présenté sur demande.

Si un protocole de remise complété n'est pas présenté, le produit sera classé dans la classe de vent 0. La classe de vent indiquée par le fabricant sur la plaque signalétique ne sera donc plus valable.

Remarque :

Le store ne peut être utilisé que jusqu'à la classe de résistance au vent indiquée par l'installateur.
Celle-ci peut différer de la classe de résistance au vent indiquée par le fabricant.

Veuillez vous référer à la section 1.4 « Informations spécifiques au produit »

Utilisation prévue
Le store est un système de protection solaire qui ne peut être utilisé que pour l'usage auquel il est destiné (utilisation comme protection solaire).
Une mauvaise utilisation peut entraîner des risques importants.
Les modifications, telles que les ajouts et les modifications, qui ne sont pas prévues par le fabricant, ne peuvent être effectuées qu'avec le consentement écrit du fabricant.

Des charges supplémentaires sur le store causées par des objets suspendus ou des haubans peuvent provoquer des dommages ou la chute du store.
Les auvents ne sont donc pas autorisés.

Machine Translated by Google

3.3 Utilisation du store

Informations générales sur les entraînements par moteur

Les moteurs utilisés sont équipés d'un interrupteur de protection thermique.
Après un temps de mise en marche d'environ 4 minutes, le moteur s'éteint pour se protéger contre
Une surchauffe se produit. Après une phase de refroidissement d'environ 15 à 25 minutes (selon l'emballage en tissu et la température extérieure), le moteur se remet automatiquement en marche.

Le niveau de pression acoustique de ce store est inférieur à 70 dB(A) lorsqu'il n'est pas installé.

Opération

Il convient de veiller à ce que les enfants ou les personnes ne pouvant pas évaluer correctement les risques d'utilisation abusive ne puissent pas utiliser le store. Les télécommandes radio doivent être tenues hors de portée des enfants.

Veuillez également tenir compte des instructions de réglage et d'utilisation fournies séparément par le fabricant du moteur, de l'interrupteur et de la commande.

Store avec interrupteur à bouton-poussoir

En appuyant sur le bouton du store, le

Le store se rétracte et se déploie. Il se déplace avec le profil de descente dans la direction souhaitée tant que le bouton de déploiement ou de rétraction est enfoncé ou que les fins de course prédéfinies pour le sens de déploiement ou de rétraction sont atteintes.

Un « bourdonnement » du moteur dans le sens de la rétraction lorsque la position finale supérieure est atteinte pendant environ 5 à 10 secondes est normal et garantit que le système de store se ferme complètement.

Store avec télécommande radio

En scannant ou en balayant l'émetteur radio, le store est

Le store se déplace dans la direction souhaitée avec le profil de chute en position « autobloquante » jusqu'à ce que l'une des situations suivantes se produise :

- Le système est arrêté à l'aide du bouton STOP.
- En appuyant dans le sens opposé, le moteur s'arrête brièvement et se déplace immédiatement dans le sens opposé.
- L'un des interrupteurs de fin de course préréglés pour la mise en marche ou l'arrêt. La direction de sortie est atteinte.

Machine Translated by Google

1. Utiliser sous la pluie

Si l'inclinaison du store est inférieure à 25 % = 14° mesurée à partir de l'horizontale, le fonctionnement sûr ne peut pas être garanti.

2. Utilisation sur la neige et la glace

Le store ne doit pas être déployé en cas de chute de neige ou de risque de gel. Il risquerait de l'endommager, voire de le faire tomber.

Un système de contrôle automatique doit être désactivé en cas de risque de gel.

3. Feuilles et objets étrangers

Les feuilles et autres corps étrangers présents sur la toile du store et dans le coffre doivent être immédiatement retirés. Le store risque d'être endommagé ou de tomber.

4. Obstacles

Aucun obstacle ne doit se trouver sur le passage du store. Risque d'écrasement.

5. Contrôle automatique

Un store ne doit jamais être déployé sans surveillance. Un système de contrôle automatique peut tomber en panne dans des conditions extrêmes (par exemple, panne de courant, défauts, orages soudains). Le store risque alors d'être endommagé ou de tomber.

Recommandation :

En votre absence, réglez la commande automatique sur fonctionnement manuel et laissez le store rétracté.

6. Fonctionnement en cas de panne de courant

Un store motorisé ne se rétracte pas sans alimentation. Pensez à utiliser une alimentation de secours dans les régions venteuses et sujettes aux pannes de courant fréquentes.

Machine Translated by Google

3.4 Sécurité (conformité CE)

Le store répond aux exigences de la classe de résistance au vent spécifiées dans la déclaration de performance ci-jointe (section 5.2). La classe de résistance au vent obtenue après installation dépend essentiellement du type et du nombre de fixations utilisées, ainsi que de la surface de montage existante.
Pour atteindre des classes de vent élevées, des plaques de support peuvent être nécessaires. Leur utilisation facilite le respect des normes.

L'espacement axial et périphérique des fixations est optimal. D'autre part, le support plus large (par rapport au support standard) réduit les forces d'extraction de l'ancrage.

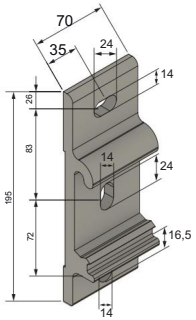

Support plafond-mur

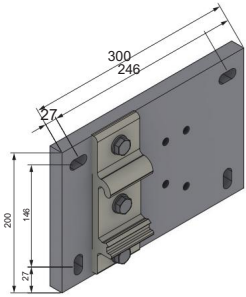

Supports plafond-mur avec plaque de support

Lors de l'utilisation de la plaque de fixation, le store est reculé de 20 mm supplémentaires par rapport à la surface de montage. Si le store est installé avec les supports standard sans la plaque de fixation susmentionnée, les entraxes et les distances de bordure applicables doivent être respectés avec une attention particulière. En raison de la faible surface d'appui et du faible espacement des trous dans le support, les distances de bordure et les charges admissibles applicables ne peuvent généralement pas être respectées sur des supports de maçonnerie standard et non compressifs.
Des informations sur les fixations adaptées sont disponibles auprès des principaux fabricants. Bien entendu, ce support permet d'atteindre les classes de résistance au vent 1 et 2 les plus élevées, à condition de respecter les dimensions de fixation autorisées.

Le store ne peut être utilisé que jusqu'à la classe de résistance au vent déclarée par l'installateur. Celle-ci peut différer de la classe de résistance au vent spécifiée par le fabricant.

Machine Translated by Google

Plaque

3.5 Remise

Lors de la remise, veuillez vous assurer de mentionner les points suivants :

» Bon fonctionnement du store
» Fonctionnalité et programmation des variateurs et des commandes
» Danger potentiel dû à une mauvaise utilisation

4 Entretien et soins

4.1 Nettoyage et entretien

Une utilisation sûre et sécurisée du store ne peut être garantie que si le système est régulièrement inspecté et entretenu. Les instructions et intervalles d'entretien doivent être respectés.

En règle générale, tout dysfonctionnement d'un store à bras articulé doit être réparé par un partenaire de service Reflexa. Nous recommandons de faire inspecter et réparer complètement le store par votre revendeur spécialisé une fois par an (tous les 12 mois).

Avec seulement un peu d'effort, l'utilisateur final peut prévenir à l'avance les dysfonctionnements du store.

Machine Translated by Google

Conseil:

L'entretien est recommandé au printemps ou après une longue période d'arrêt du système.

» Vaporisez les pièces mobiles avec un spray à base de silicone ou de Téflon disponible dans le commerce. N'utilisez ni graisse ni huile.

» Retirez les feuilles et les objets étrangers du tissu avant de le rétracter.

» Si un tissu devient humide, le store doit être à nouveau déployé au plus tard après 3 jours pour permettre au store de sécher complètement.

» Il est préférable d'éliminer la poussière et la saleté grossières du chiffon à l'aide d'un Brosse.

» L'utilisation de nettoyants acides ou alcalins agressifs a Cela entraînerait une perte d'imperméabilité et doit être évité. Dans ce cas, la zone concernée peut être traitée avec un spray imperméabilisant disponible dans le commerce. Sinon, des taches de moisissures pourraient se former.

» La saleté tenace profondément incrustée dans le tissu peut être éliminée à l'aide une gomme incolore peut être efficacement réduite.

» Les pièces métalliques peuvent être nettoyées avec de l'eau et des solutions de savon alcalin doux devenir.

» Vérifiez régulièrement l'auvent pour détecter tout signe d'usure ou Dommages aux câbles.

» Si des dommages sont constatés, il convient de faire appel à un revendeur spécialisé ou à une entreprise de service appropriée pour les réparer.

Les auvents nécessitant une réparation ne doivent pas être utilisés !

4.2 Pièces de rechange/réparation

Des réparations inappropriées peuvent entraîner des blessures corporelles ou des dommages matériels.

Faites effectuer les réparations uniquement par une personne qualifiée.

Pour garantir la fonctionnalité à long terme de votre produit et garantir que l'état de série approuvé ne soit pas altéré, seules des pièces de rechange d'origine Reflexa peuvent être utilisées. Si nécessaire, contactez un spécialiste.

Les pièces d'usure comprennent :

» Boîte de vitesses

» Exposant principal

» Exposants supplémentaires

Machine Translated by Google

4.3 Démontage/Élimination

Un démontage incorrect peut entraîner des blessures corporelles ou des dommages matériels.

Le démontage ne doit être effectué que par une personne qualifiée.

Le produit doit être démonté par une entreprise spécialisée conformément aux directives et normes en vigueur.

Éliminer le produit conformément aux réglementations légales en vigueur.

Lors du démontage et de l'élimination du système d'ombrage, les pièces sous prétension (par exemple les bras articulés, les systèmes de contre-tension) doivent d'abord être complètement libérées ou sécurisées pour éviter toute extension accidentelle.

4.4 Dépannage

Les problèmes qui ne nécessitent pas l'intervention d'un spécialiste peuvent être résolus par vous-même ! Les autres problèmes doivent être résolus par un spécialiste !

problème	Causes possibles	Réparer
Le moteur ne fonctionne pas	Le moteur est défectueux	Changement de moteur (uniquement par entreprise spécialisée)
	Moteur mal connecté sur site	nouveau dispositif de brouillage Plan de raccordement (uniquement par un électricien qualifié)
	Interrupteur de protection thermique du Les moteurs ont été déclenchés	Attendez 10 à 15 minutes, puis réessayez
	Pas d'alimentation électrique	Vérifiez le fusible de l'alimentation (uniquement en électricien)
Les points d'arrêt du moteur sont incorrects	Les positions d'arrêt du moteur sont incorrectes	Réajuster le moteur (uniquement par entreprise spécialisée)
	Les positions finales du moteur sont ajustées	Réajuster le moteur (uniquement par entreprise spécialisée)
La manivelle ne peut pas être tourner	Boîte de vitesses défectueuse	Remplacer la boîte de vitesses (uniquement par entreprise spécialisée)

Machine Translated by Google

Remarques :

Machine Translated by Google

5 Remise

Déclaration de conformité

Déclaration de conformité

5.1 Déclaration de conformité

Le fabricant ci-dessous déclare par la présente que les produits décrits dans le groupe de produits ci-dessous sont conformes aux exigences essentielles de sécurité de l'annexe 1 de la directive Machines 2006/42/CE et du règlement (UE) n° 305/2011 relatif aux produits de construction. Cette déclaration devient caduque en cas d'utilisation non conforme du produit ou de modifications apportées au système ou au produit sans l'accord du fabricant.

produit Produit	Stores à bras articulés Reflexa Store banne à bras articulés Reflexa
taper Taper	aeria, Royal, Ciel, Joie, Jubilo, JubiloPlus, Style, Panomar aeria, Royal, Ciel, Joie, Jubilo, JubiloPlus, Style, Panomar
Objectif d'utilisation Objectif prévu	Protection solaire et intimité système de protection solaire et visuelle
Lorsqu'il est utilisé comme prévu, Utilisez la base Exigences énoncées dans les documents suivants Les directives CE sont établies : Conforme, lors de l'utilisation prévue, aux exigences essentielles, qui sont fixées dans les directives CE suivantes :	Règlement de l'UE sur les produits de construction (305/2011 UE) Directive Machines 2006/42/CE Directive relative aux produits de construction (305/2011 UE) Directive Machines 2006/42/CE
En particulier, les normes suivantes ont été appliquées :	DIN EN 13561 Stores - Exigences de performance et de sécurité DIN EN 60335-2-97 Sécurité des appareils électrodomestiques et analogues – Partie 2-97 : Exigences particulières pour les volets roulants, les stores bannes, les stores et les dispositifs similaires
En particulier, les normes suivantes ont été utilisées :	Store banne à bras articulés DIN EN 13561 - Exigences de performance, y compris la sécurité DIN EN 60335-2-97 Appareils électroménagers et similaires - Sécurité - Partie 2-97 : Règles particulières pour les motorisations de volets roulants, stores bannes, stores et équipements similaires
Fabricant Fabricant	REFLEXA-WERKE Albrecht GmbH Silbermannstrasse 29 89364 Rettenbach ALLEMAGNE

Rettenbach, mai 2015

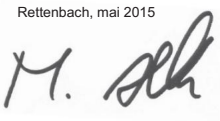

Miriam Albrecht
Gestion
Directeur général

Machine Translated by Google

5.2 Déclaration de performance

Déclaration de performance LENo.: 12300000

Type de produit : Store à bras articulés
(aeria, Royal; Sky; Joy; Fly; Jubilo; FlyPlus; Style; Panomar)

Finalité d'utilisation : Auvent pour usage extérieur
Utilisation prévue selon DIN EN 13561: 2009-01

Fabricant: REFLEXA-WERKE Albrecht GmbH
Silbermannstraße 29
89364 Rettenbach
Allemagne
Tél. : +49 (0) 82 24 / 9 99 – 0

Système d'évaluation de la constance des performances : Certification selon le Système d'évaluation 4 de la Règlement sur les produits de construction 305/2011/CE

Norme harmonisée : DIN EN 13561: 2009-01

Lorsqu'il est utilisé comme prévu, le produit répond aux caractéristiques essentielles spécifiées dans les normes suivantes :

DIN EN 13561; 2009-01

Les performances du produit correspondent aux performances déclarées

Performances déclarées : Classe de résistance au vent (0 – 3) selon DIN EN 13561

Classe	0			3
échelle de Beaufort	4	1 <	2 <	< 6
Vitesse du vent en km/h	20	4	5	49
Vitesse du vent en m/s	5,4	27 7,4	38 10,5	13.6

Le bon de livraison accompagnant la commande, sur lequel sont imprimées les classes de résistance au vent spécifiques au produit, constitue un complément à cette déclaration de performance.

Le fabricant est responsable de l'établissement de la déclaration de performance.
Signé pour le fabricant :

Miriam Albrecht (directrice générale)
Rettenbach, le 30 mai 2015

Machine Translated by Google

5.3 Protocole de transfert

Protocole de transfert des produits Reflexa

numéro de commande

1. Client

Prénom Nom

Rue, numéro de maison

Code postal / Ville

téléphone

2. Entreprise d'assemblage

entreprise

Rue, numéro de maison

Code postal / Ville

téléphone

3. Monteur

Le montage a été réalisé par :

Prénom Nom

Machine Translated by Google

4. Produits Reflexa assemblés :

☐ Type de store vénitien : _____

☐ Type de volet roulant : _____

☐ Type d'ombrage incliné : _____

☐ Type d'auvent : _____

Le(s) produit(s) a/ont été testé(s) selon les classes de résistance au _____ assemblé. vent. Pour plus d'informations, veuillez consulter les instructions de montage et d'utilisation.

☐ Type de protection contre les insectes : _____

☐ Type plissé : _____

☐ Type de store intérieur : _____

☐ Autres produits : _____

☐ Les produits sont assemblés sans défaut et prêts à l'emploi.

☐ Divers: _____

_____

Le client a reçu une explication détaillée et une démonstration de la fonctionnalité du ou des produits mentionnés ci-dessus.
Le client a été informé de l'utilisation et des risques associés au(x) produit(s) mentionné(s) ci-dessus et a reçu les instructions de montage et d'utilisation.

Les produits ont été installés conformément aux règles de l'art et aux normes harmonisées applicables. Pour plus d'informations, consultez les instructions d'installation et d'utilisation.

Date	Signature de l'installateur	Signature du client

Machine Translated by Google

Reflexa®

Protection solaire à la perfection

Votre revendeur Reflexa :

[redacted]2016